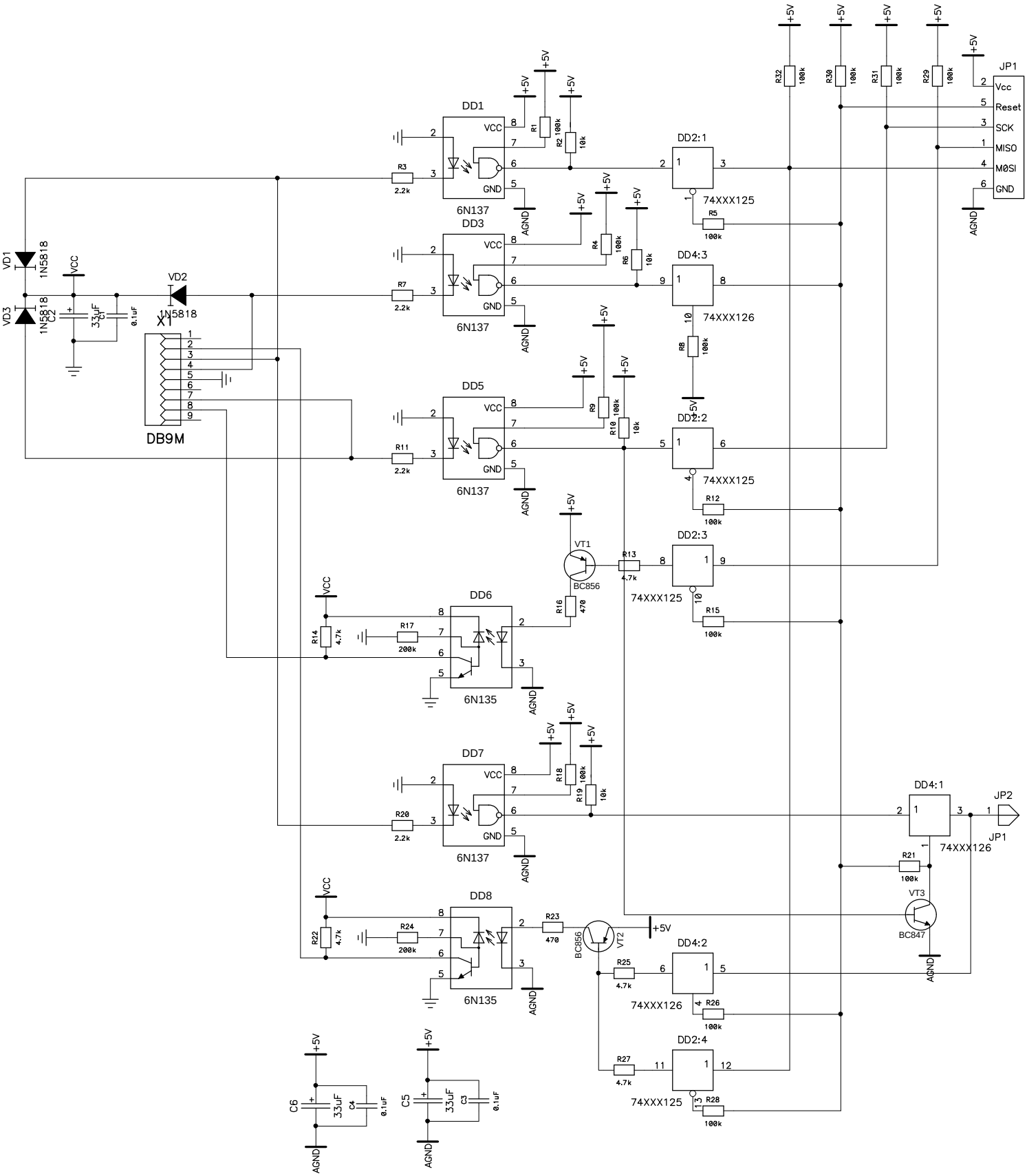
JP1
Vcc
Reset
SCK
MISO
MØSI
GND
JP2
DD1
DD2:1
DD2:2
DD2:3
DD2:4
DD3
DD4:1
DD4:2
DD4:3
DD5
DD6
DD7
DD8
6N137
6N135
74XXX125
74XXX126
VT1
VT2
VT3
BC856
BC847
X1
DB9M
VD1
VD2
VD3
1N5818
VCC
AGND
+5V
C1
C2
C3
C4
C5
C6
33uF
0.1uF
R1
R2
R3
R4
R5
R6
R7
R8
R9
R10
R11
R12
R13
R14
R15
R16
R17
R18
R19
R20
R21
R22
R23
R24
R25
R26
R27
R28
R29
R30
R31
R32
100k
10k
2.2k
4.7k
470
200k